# CO5 CYKELSTÄLL

Design: HITSA

Enkel- eller dubbelsidigt cykelställ
Är moduluppbyggt och kan kombineras i längder efter behov
Rätvinkligt (90°) eller snedställt (45°)

HITSA AB
Testvägen 9
232 37 Arlöv
+46 (0)8-1213 0499
info@hitsa.se
www.hitsa.se

HITSA
WE SUPPLY OUTDOOR SPACES

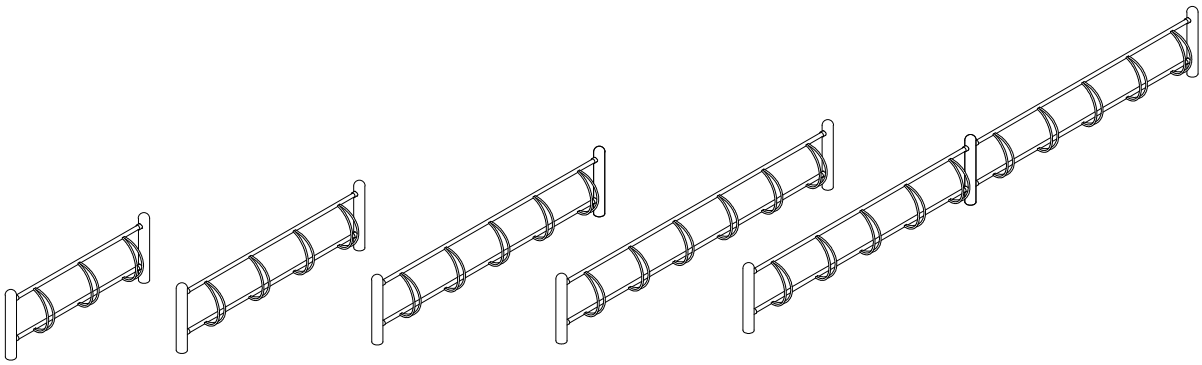

Co5 500

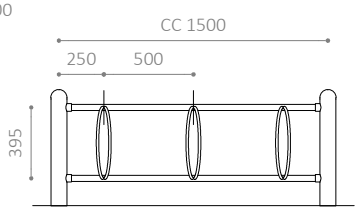


Co5 500

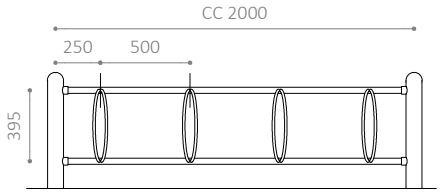


Co5 500

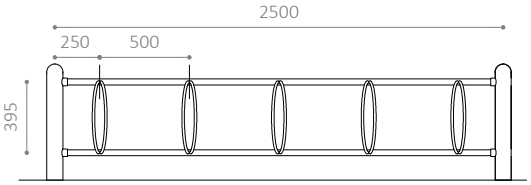


Co5 500

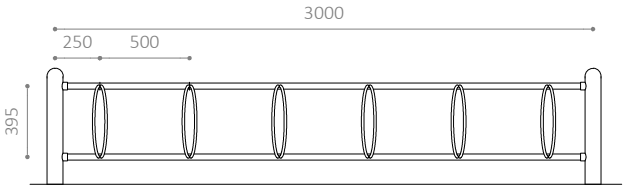


CO5 CYKELSTÄLL
- Enkel- eller dubbelsidigt cykelställ
- Koniska hjulhållare som passar alla däcktyper
- Ger plats åt lyktor på framhjulsnav
- Är moduluppbyggt och kan kombineras i längder efter behov
- Rätvinkligt (90°) eller snedställt (45°)
- Finns även som enkelställ (snap eller vägg)
- Finns även i RAL-färger

MATERIAL:
- Varmförzinkat stål
- Finns även i pulverlackerat, varmförzinkat stål

MÅTT:
Stolpe: Ø 89 mm
Tvärbalkar: Ø 35 mm
Hjulhållare: Ø 14 mm
Standardavstånd mellan hjulhållare: c/c 500 mm
Finns även med: c/c 600 mm

MODULSTORLEKAR:
- Enkelsidigt: 3, 4, 5 eller 6 platser
- Dubbelsidigt: 6, 8 eller 10 platser

MONTERING:
- Finns för nedgjutning, fastbultning i mark eller väggmontering
- Rekommenderad fundamentstorlek: Ø 300 x H 600 mm
- Avstånd från underlag till mitten på hjulhållare: 350 mm
- Avstånd från underlag till underkanten på hjulhållare: 130 mm

Rätt till ändringar förbehålles.

HITSA AB
Testvägen 9
232 37 Arlöv
+46 (0)8-1213 0499
info@hitsa.se
www.hitsa.se

HITSA
WE SUPPLY OUTDOOR SPACES

CO5 500 E

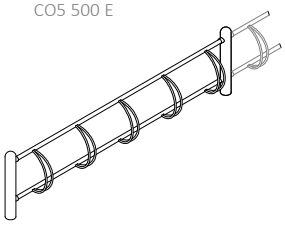

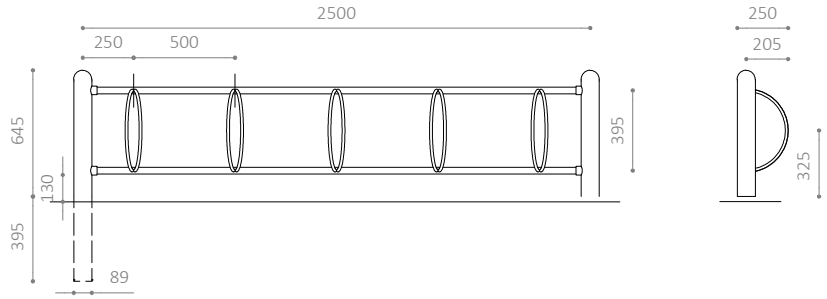


CO5 500 ES

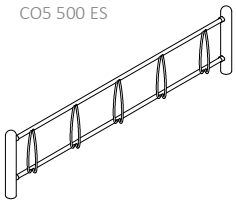

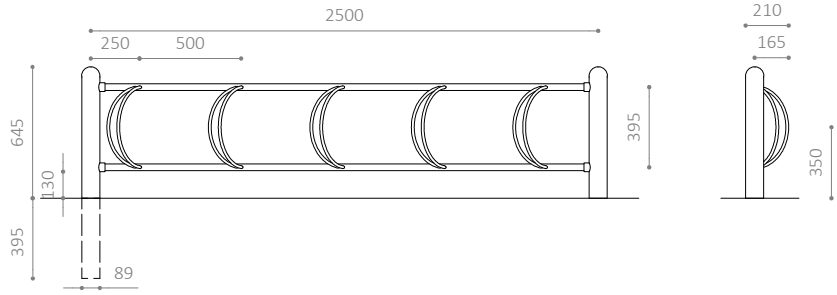


CO5 500 D

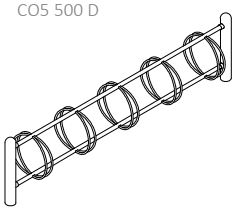

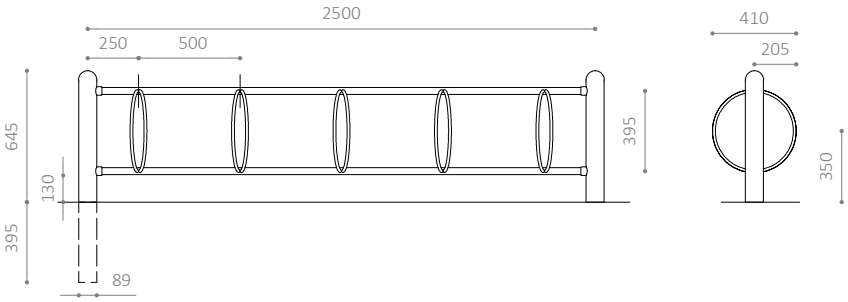


CO5 500 DS

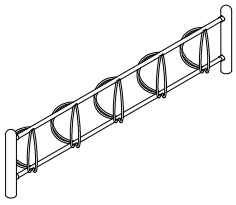

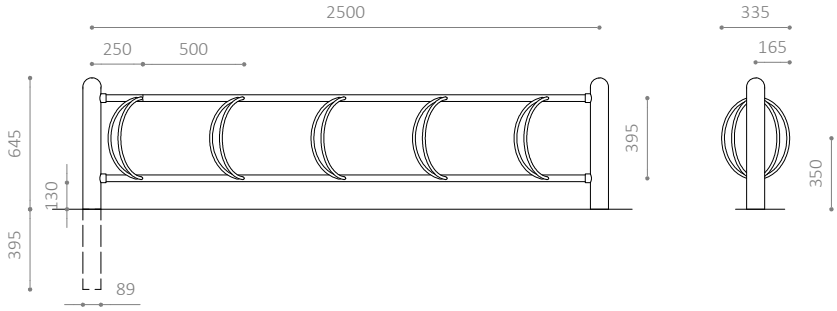


CO5 CYKELSTÄLL
- Enkel- eller dubbelsidigt cykelställ
- Koniska hjulhållare som passar alla däcktyper
- Ger plats åt lyktor på framhjulsnav
- Är moduluppbyggt och kan kombineras i längder efter behov
- Rätvinkligt (90°) eller snedställt (45°)
- Finns även som enkelställ (snap eller vägg)
- Finns även i RAL-färger

MATERIAL:
- Varmförzinkat stål
- Finns även i pulverlackerat, varmförzinkat stål

MÅTT:
Stolpe: Ø 89 mm
Tvärbalkar: Ø 35 mm
Hjulhållare: Ø 14 mm
Standardavstånd mellan hjulhållare: c/c 500 mm
Finns även med: c/c 600 mm

MODULSTORLEKAR:
- Enkelsidigt: 3, 4, 5 eller 6 platser
- Dubbelsidigt: 6, 8 eller 10 platser

MONTERING:
- Finns för nedgjutning, fastbultning i mark eller väggmontering
- Rekommenderad fundamentstorlek: Ø 300 x H 600 mm
- Avstånd från underlag till mitten på hjulhållare: 350 mm
- Avstånd från underlag till underkanten på hjulhållare: 130 mm

Rätt till ändringar förbehålles.

HITSA AB
Testvägen 9
232 37 Arlöv
+46 (0)8-1213 0499
info@hitsa.se
www.hitsa.se

HITSA
WE SUPPLY OUTDOOR SPACES

CO5 500 V

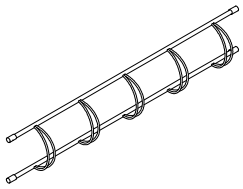

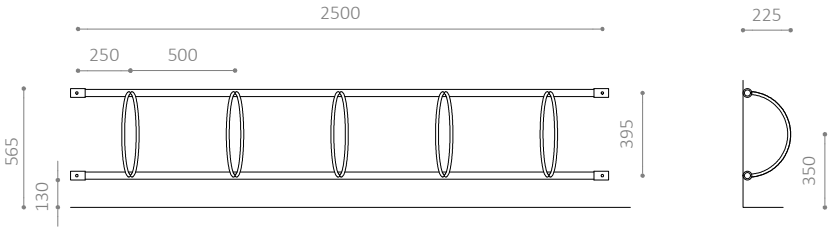


CO5 500 VS

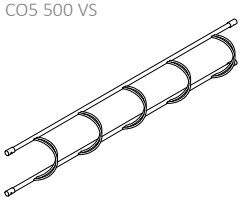

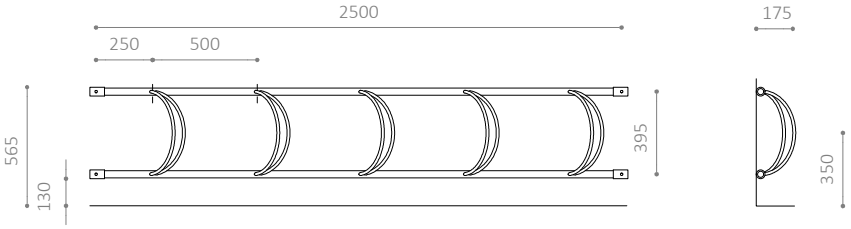


CO5 SnapE

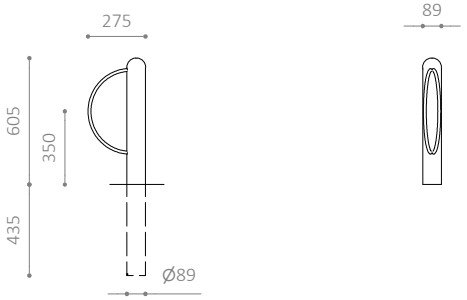


CO5 SnapD

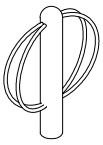

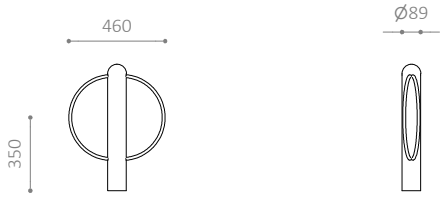


CO5 CYKELSTÄLL
- Enkel- eller dubbelsidigt cykelställ
- Koniska hjulhållare som passar alla däcktyper
- Ger plats åt lyktor på framhjulsnav
- Är moduluppbyggt och kan kombineras i längder efter behov
- Rätvinkligt (90°) eller snedställt (45°)
- Finns även som enkelställ (snap eller vägg)
- Finns även i RAL-färger

MATERIAL:
- Varmförzinkat stål
- Finns även i pulverlackerat, varmförzinkat stål

MÅTT:
Stolpe: Ø 89 mm
Tvärbalkar: Ø 35 mm
Hjulhållare: Ø 14 mm
Standardavstånd mellan hjulhållare: c/c 500 mm
Finns även med: c/c 600 mm

MODULSTORLEKAR:
- Enkelsidigt: 3, 4, 5 eller 6 platser
- Dubbelsidigt: 6, 8 eller 10 platser

MONTERING:
- Finns för nedgjutning, fastbultning i mark eller väggmontering
- Rekommenderad fundamentstorlek: Ø 300 x H 600 mm
- Avstånd från underlag till mitten på hjulhållare: 350 mm
- Avstånd från underlag till underkanten på hjulhållare: 130 mm

Rätt till ändringar förbehålles.

HITSA AB
Testvägen 9
232 37 Arlöv
+46 (0)8-1213 0499
info@hitsa.se
www.hitsa.se

HITSA
WE SUPPLY OUTDOOR SPACES